PRIMERJAVA DIMENZIJ CEVI PO RAZLIČNIH STANDARDIH

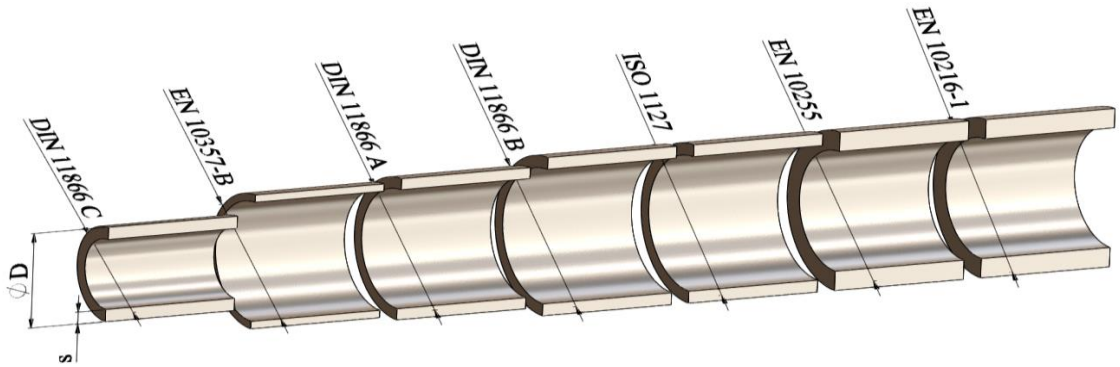

www.imp-pro-mont.si

info@imp-pro-mont.si

Standard cevi **(NOVO):**		EN 10255	EN 10216-1	ASME BPE	DIN 11866 Serie A	DIN 11866 Serie B	DIN 11866 Serie C	EN 10357 - A	EN 10357 - B	EN 10357 - C	SIST EN ISO 1127
Standard cevi **(STARO):**		DIN 2440	DIN 2448				ASME BPE	DIN 11850-Reihe2	DIN 11850-Reihe 1		DIN 2463
Namen:				biofarmacevtska industrija	kemijska in farmacevtska industrija	kemijska in farmacevtska industrija	kemijska in farmacevtska industrija	prehrambena in kemijska industrija	prehrambena in kemijska industrija	prehrambena in kemijska industrija	
Nazivni premer / vrsta cevi:		nelegirane jeklene za vrezovanje navojev	nelegirane brezšivne jeklene	brezšivne in varjene nerjavne	brezšivne in varjene nerjavne	brezšivne in varjene nerjavne	brezšivne in varjene nerjavne	vzdolžno varjene nerjavne	vzdolžno varjene nerjavne	vzdolžno varjene nerjavne	nerjavne jeklene
DN	**"**	**Φ D x s**	**Φ D x s**	**Φ D x s**	**Φ D x s**	**Φ D x s**	**Φ D x s**	**Φ D x s**	**Φ D x s**	**Φ D x s**	**Φ D x s**
DN4											
DN6	1/8"	Φ 10,2x2,0	Φ 10,2x1,6		Φ 8x1,0	Φ 10,2x1,6					Φ 10,2x1,6
DN8	1/4"	Φ 13,5x2,35	Φ 13,5x1,8	Φ 6,35x0,89	Φ 10x1,0	Φ 13,5x1,6	Φ 6,35x0,89				Φ 13,5x1,6
DN10	3/8"	Φ 17,2x2,35	Φ 17,2x1,8	Φ 9,53x0,89	Φ 13x1,5	Φ 17,2x1,6	Φ 9,53x0,89	Φ 13x1,5	Φ 12x1,0	Φ 17,2x1,6	Φ 17,20x1,6
DN15	1/2"	Φ 21,3x2,65	Φ 21,3x2,0	Φ 12,70x1,65	Φ 19x1,5	Φ 21,3x1,6	Φ 12,7x1,65	Φ 19x1,5	Φ 18x1,0	Φ 21,3x1,6	Φ 21,3x1,6
DN20	3/4"	Φ 26,9x2,65	Φ 26,9x2,3	Φ 19,05x1,65	Φ 23x1,5	Φ 26,9x1,6	Φ 19,05x1,65	Φ 23x1,5	Φ 22x1,0	Φ 26,9x1,6	Φ 26,9x1,6
DN25	1"	Φ 33,7x3,25	Φ 33,7x2,6	Φ 25,40x1,65	Φ 29x1,5	Φ 33,7x2,0	Φ 25,4x1,65	Φ 29x1,5	Φ 28x1,0	Φ 33,7x2	Φ 33,7x2,0
DN32	5/4 (1 1/4)"	Φ 42,4x3,25	Φ 42,4x2,6		Φ 35x1,5	Φ 42,4x2,0		Φ 35x1,5	Φ 34x1,0	Φ 42,4x2	Φ 42,40x2,0
DN40	6/4 (1 1/2)"	Φ 48,3x3,25	Φ 48,3x2,6	Φ 38,10x1,65	Φ 41x1,5	Φ 48,3x2,0	Φ 38,1x1,65	Φ 41x1,5	Φ 40x1,0	Φ 48,3x2	Φ 48,3x2,0
DN50	2"	Φ 60,3x3,65	Φ 60,3x2,9	Φ 50,80x1,65	Φ 53x1,5	Φ 60,3x2,0	Φ 50,8x1,65	Φ 53x1,5	Φ 52x1,0	Φ 30,6x2	Φ 60,3x2,0
DN65	2 1/2"	Φ 76,1x3,65	Φ 76,1x2,9	Φ 63,5x1,65	Φ 70x2,0	Φ 76,1x2,0	Φ 63,5x1,65	Φ 70x2,0		Φ 76,1x2	Φ 76,1x2,0
DN80	3"	Φ 88,9x4,05	Φ 88,9x3,2	Φ 76,2x1,65	Φ 85x2,0	Φ 88,9x2,3	Φ 76,2x1,65	Φ 85x2,0		Φ 88,9x2	Φ 88,9x2,3
DN100	4"	Φ 114,3x4,5	Φ 114,3x3,6	Φ 101,6x2,11	Φ 104x2,0	Φ 114,3x2,3	Φ 101,6x2,11	Φ 104x2,0		Φ 114,3x2	Φ 114,3x2,3
DN125	5"	Φ 139,7x4,85	Φ 139,7x4,0		Φ 129x2,0	Φ 139,7x2,6		Φ 129x2,0			Φ 139,7x2,6
DN150	6"	Φ 165,1x4,85	Φ 168,3x4,5	Φ 152,4x2,77	Φ 154x2,0	Φ 168,3x2,6	Φ 152,4x2,77	Φ 154x2,0			Φ 168,3x2,6
DN200	8"		Φ 219,1x5,9		Φ 204x2,0	Φ 219,1x2,6		Φ 204x2,0			Φ 219,1x2,6
DN250	10"		Φ 273x6,3								Φ 273,1x3,0
DN300	12"		Φ 323,9x7,1								Φ 323,9x3,0
DN350	14"		Φ 355,6x8,0								
DN400	16"		Φ 406x8,8								
DN450	18"		Φ 457,2x10,0								
DN500	20"		Φ 508x11,0								
DN600	24"		Φ 609x12,5								